Zubehör

Magnetspule Typ 550

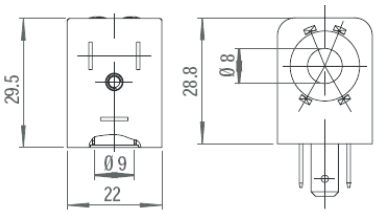

Beschreibung
Der magnetische Stromkreis befindet sich eingekapselt in der Spule
Befestigung durch eine zentrale Befestigungsmutter
Elektrischer Anschluss nach Industrienorm

Material		Optionen	
Werkstoff:	Thermoplast	Spule mit Kabel	
Isolationsklasse:	F	Sonderspannung	
Umgebungstemp.:	-20°C +50°C	spez. Spulenleistung	
Schutzart:	IP65 mit Gerätesteckdose	UL-Ausführung	
		elektr. Anschluss nach DIN 175301-803-B	
		elektr. Anschluss M12 mit LED (nur DC)	

Bestellcode	Wechselstrom AC 50/60Hz	Gleichstrom DC	Leistungsaufnahme *		Spannungstoleranz		Einschaltdauer	Stecker
	Volt	Volt	AC	DC	AC	DC		
5506725	24	-	Anzug 8,5 VA Halten 6,0 VA	2,5 Watt	±10%	±10%	100%	Gerätestecker, siehe Zubehör S. 76
5504984	110	-						
5505130	230	-						
5505078	-	24						

Sonderspannungen auf Anfrage

Magnetspule Typ EVI9

Breite: 16 mm
Einschaltdauer: 100%

Bestellcode Isolationsklasse F	Wechselstrom 50/60Hz V	Gleichstrom V	Stecker
EVI9A024	24	-	Gerätestecker, siehe Zubehör S. 76
EVI9A110	110	-	
EVI9A230	230	-	
EVI9D024	-	24	
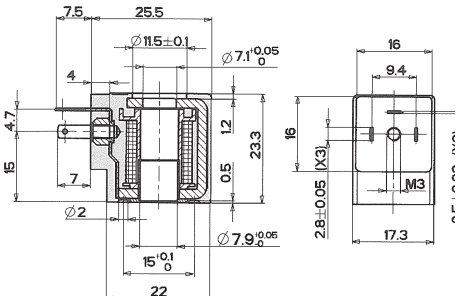
Leistungsaufnahme: AC 4,8/3,6VA; DC 2,5W
bei Standardspannung und Umgebungstemperatur +20°C
Toleranz: AC / DC ±10%
elektr. Anschluss: DIN EN 175-301-803, auf Anfrage DIN EN 175-301-803-C (micro)
auf Anfrage: andere Spannungen und Leistungsaufnahmen